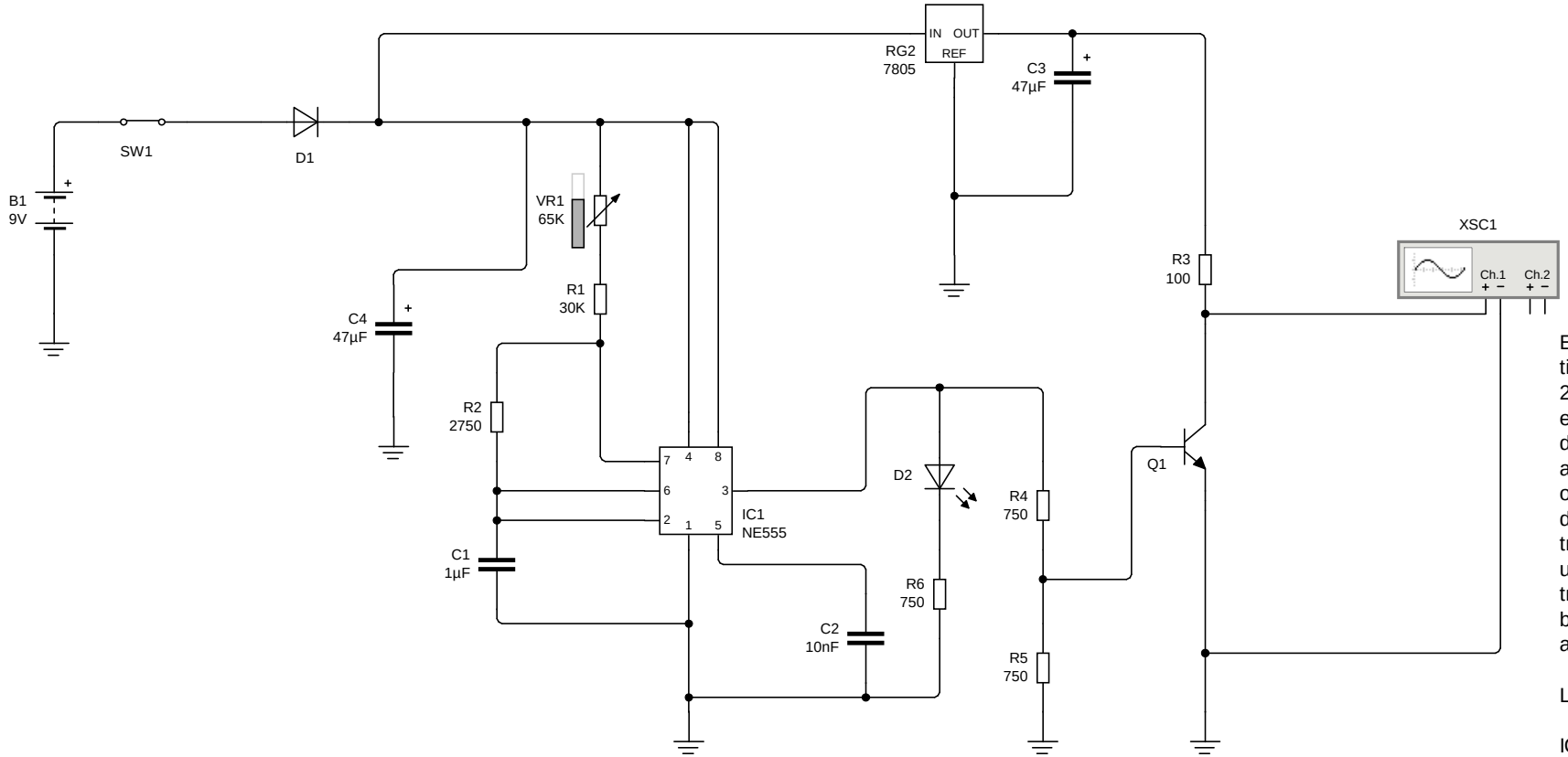


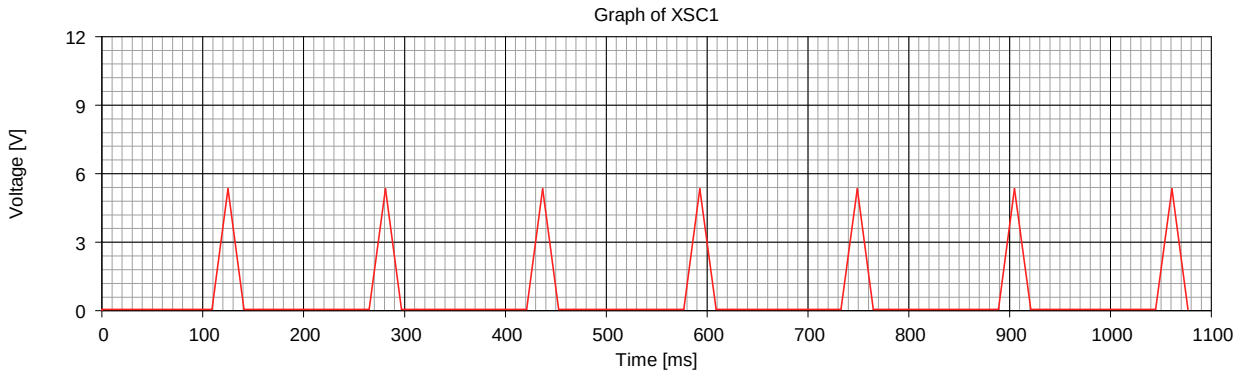


Este es un generador de pulsos con un tiempo de activación de aproximadamente 2.5 ms de tiempo alto fijos y se ajusta con el potenciómetro la distancia entre pulsos desde aprox 20 a 120 ms. La señal de activación se toma el la resistencia de 100 ohms justo donde está la sonda positiva del osciloscopio y puede activar transistores de potencia de etapa final, su uso es limitado a la activación de transistores de etapa final e igniter de bobinas de encendido ya que el diseño se aproxima a la señal de una ECM real.

Lista de componentes.

IC 555.
Diodo 1N4001.
Regulador de tensión 7805.
Potenciómetro de 100K ohms.
Resistor de 30K ohms.
Resistor de 2750 ohms.
Interruptor.
2 capacitores electrolíticos de 47 micro-Faradios.
Diodo LED.
3 resistores de 750 ohms.
1 resistor de 100 ohms.
1 transistor TIP31C.
1 capacitor de 1 micro-Faradio.
1 capacitor de 10 nano-Faradios.
Placa perforada, 3 cables de 50 cm, 3 cocodrilos.